SUMTOR

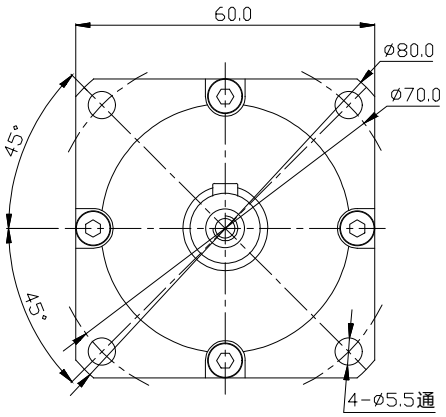

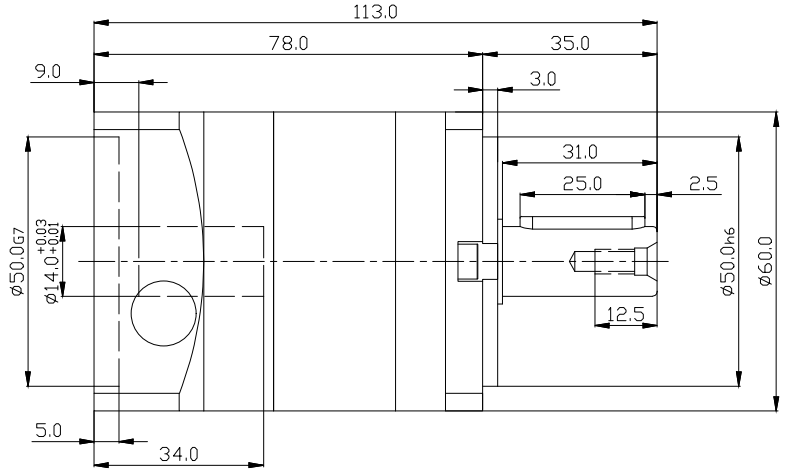

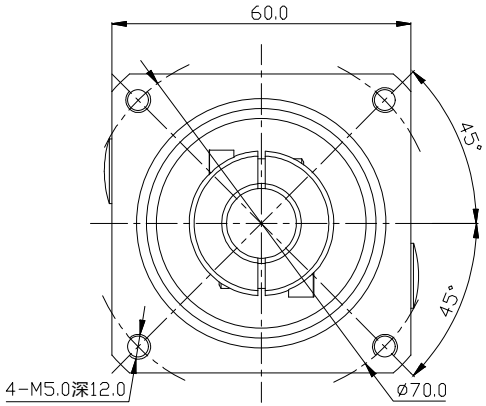

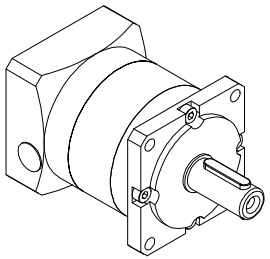

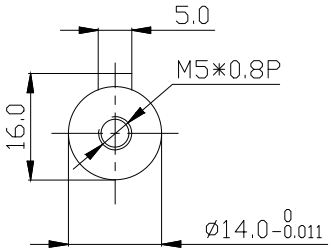

速比i	3	4	5	7	8	10
额定输出扭矩Nm	25	40	39	30	25	18
最大输出扭矩Nm	62.5	100	97.5	75	62.5	45
转动惯量kgcm²	0.14	0.11	0.09	0.08	0.07	0.06

技术特性：

额定输入转速：3000rpm
最大输入转速：6000rpm
最大径向负载：490N
最大轴向负载：400N
平均使用寿命：20000h
满载效率：96%

回程间隙：P1≤8 P2≤12
噪音：≤60dB
工作温度：-10℃~+90℃
防护等级：IP65
安装方式：任意

序号	数量	名称/代号/材料				
设计	审核	批准	日期	图号	比例	
邹志仁	邹志仁		2022/12/26	PF60	1:1	
无锡三拓电气设备有限公司 SUMTOR(Wuxi) Electric CO.,Ltd		PF60L1-10-P2-S2-14-30-50-70-M5-黑金RD				
项目	伺服减速器			版本	V2.0	